D 505 (s-stone)

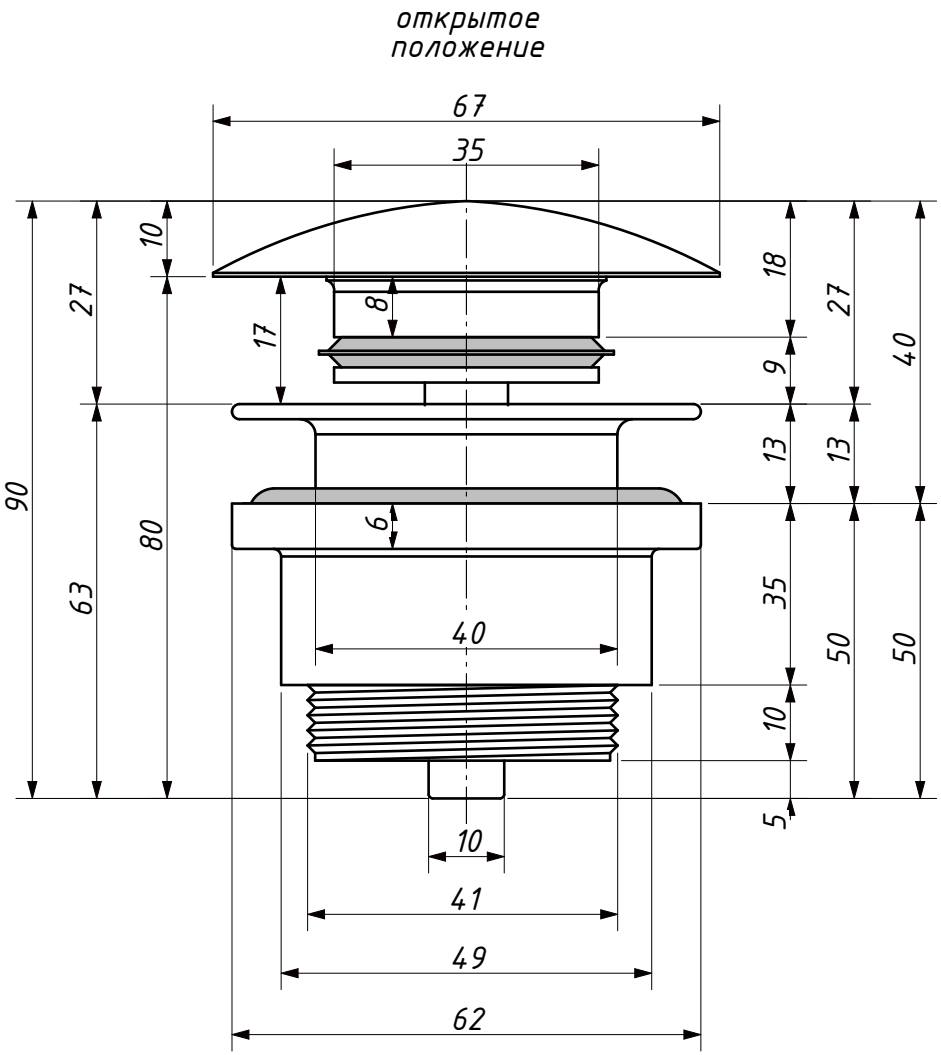
открытое
положение
67
35
10
27
90
63
80
17
8
18
27
40
9
13
13
6
35
50
50
40
10
5
10
41
49
62

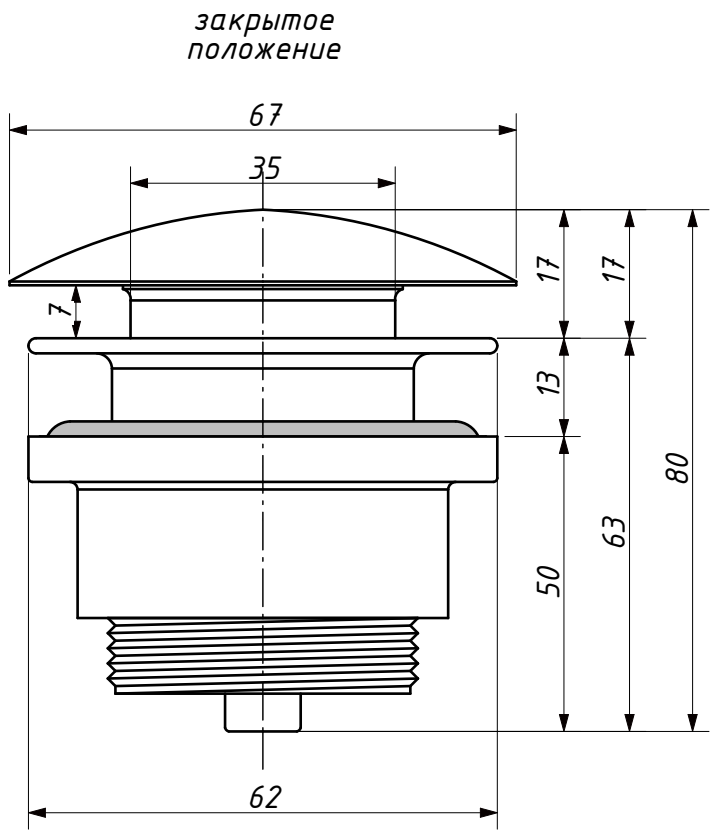
закрытое
положение
67
35
17
17
7
13
80
63
50
62